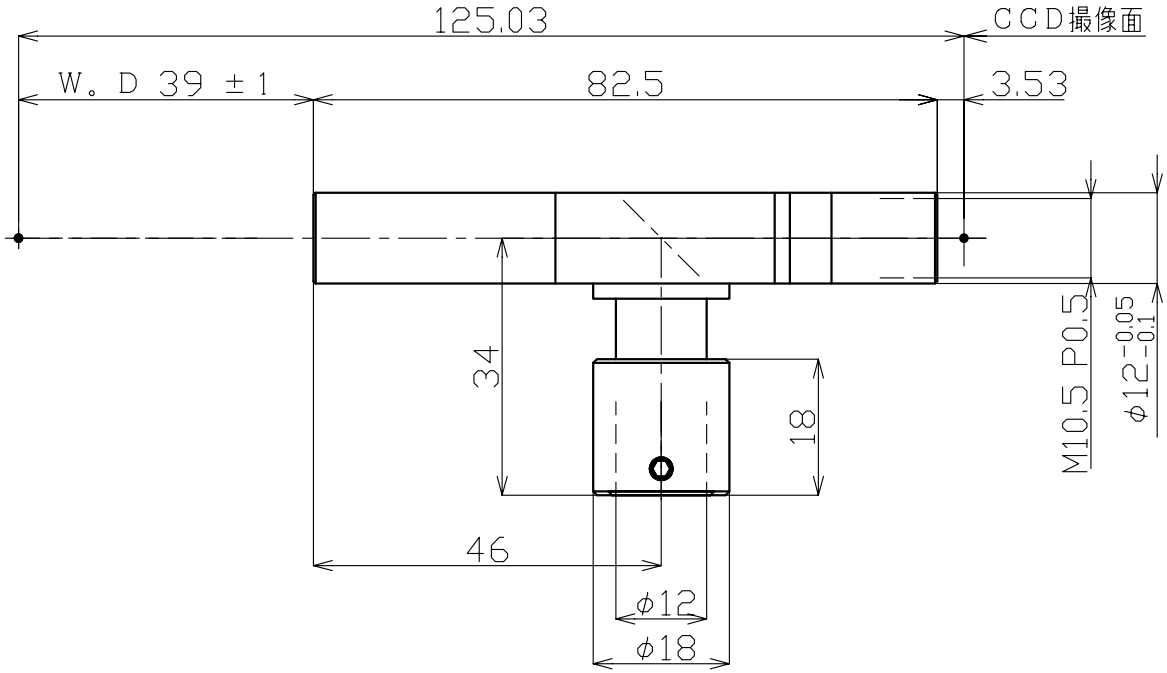

光 学 仕 様	
倍率	X6
開口数	NA0。07
光学的分解能	5μm
被写界深度	0。15mm
ディストーション	――――――

100	組立図						梨地黒アルマイト
部品番号	部 品 名	個数	材 質				表 面 処 理
6		尺度	三角法	面取			仕上
5		1/1	2002年10月30日				公差
4							
3		設計	製図	検図	承認		製品名 KCM-6DPM
2							
1							図番 KVK-1230
符号	年月日 担当 訂 正 記 事						