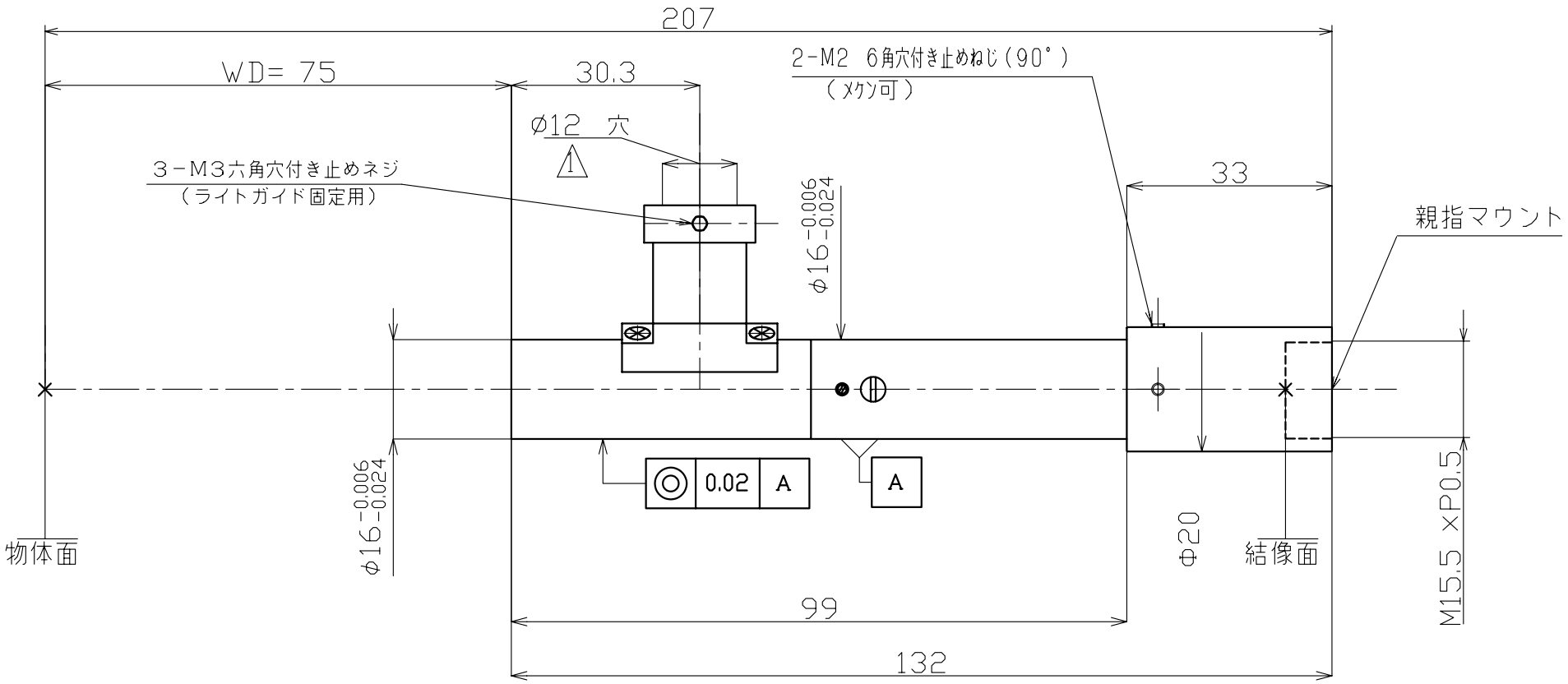

同軸落射用

×4.0 TVマクロレンズ

100		組立図						梨地黒アルマイト
部品番号		部品名		個数	材質			表面処理
6				尺度	三角法	面取		仕上
5				1/1	2002年04月25日			公差
4								
3				設計	製図	検図	承認	製品名 KCM-4DM(15.5)
2								
1	H16/02/23	滝沢	訂正					図番 KVK-1186
符号	年月日	担当	訂正記事					

A