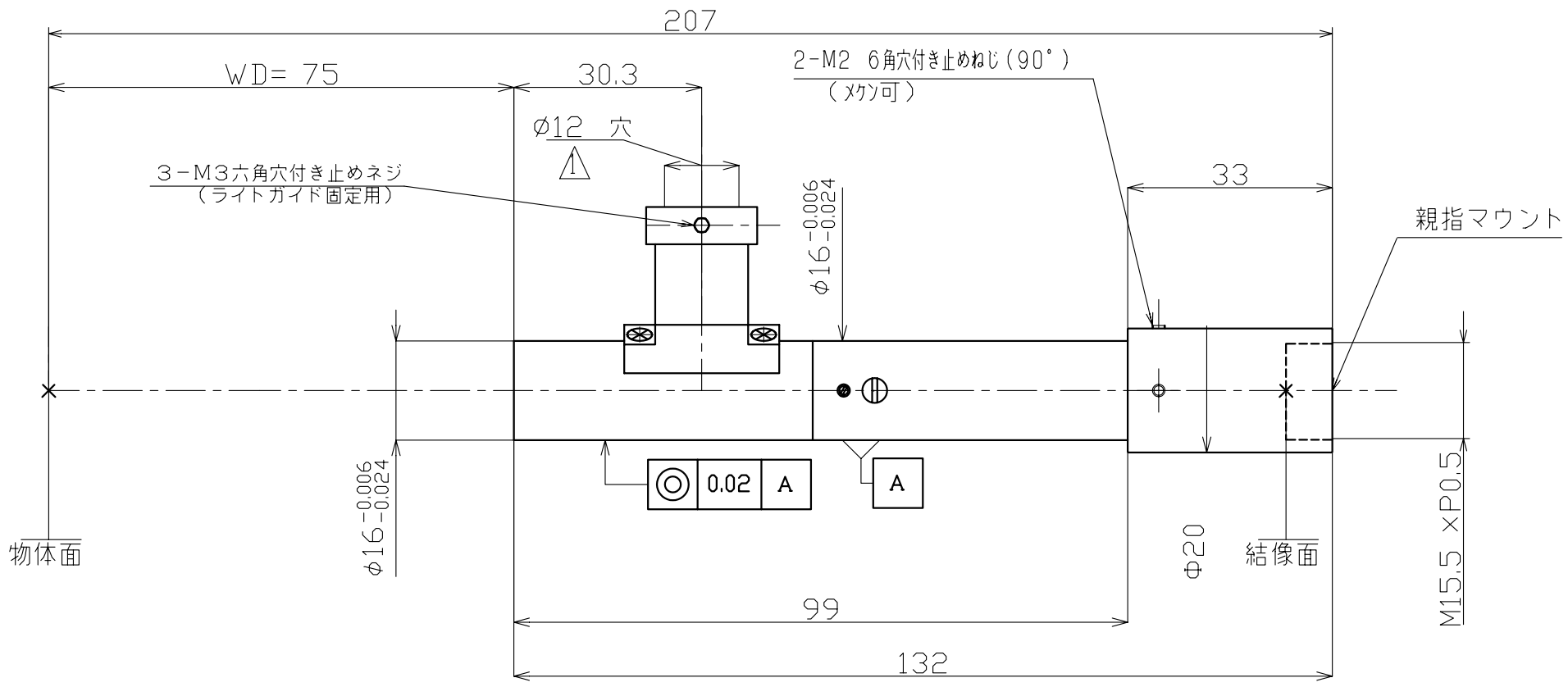

同軸落射用

×6.0 TVマクロレンズ

100	組立図						梨地黒アルマイト
部品番号	部品名		個数	材質			表面処理
6			尺度	三角法	面取		仕上
5			1/1	2002年04月25日			公差
4							
3			設計	製図	検図	承認	製品名 KCM-6DM(15.5)
2							
1	H16/02/23	滝沢	訂正				図番 KVK-1188
符号	年月日	担当	訂正記事				