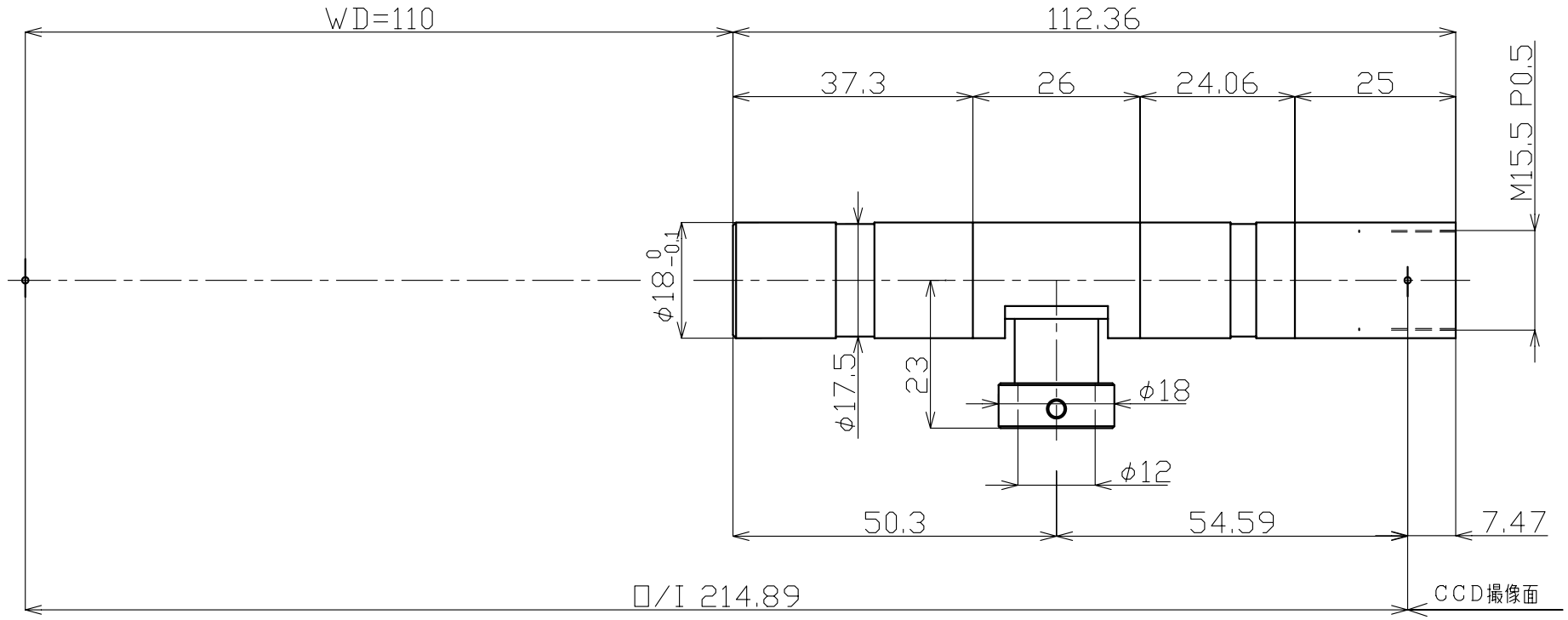

2X－110親指マウント

100		組立図		1				梨地黒アルマイト
部品番号		部　品　名		個数	材　　質			表　面　処　理
6				尺度	三角法	面取		仕上
5				1／1	2004年11月03日			公差
4								
3				設計	製図	検図	承認	製品名 KCM-2DM-110
2								
1								図番 KVK-1331
符号	年月日	担当	訂 正 記 事					